- Режущая кромка у центра.
- Плоский профиль.
- Неравномерное расположение зубьев.
- В таблицах представлены стандартные позиции. Модифицированные исполнения и другие покрытия доступны по запросу.

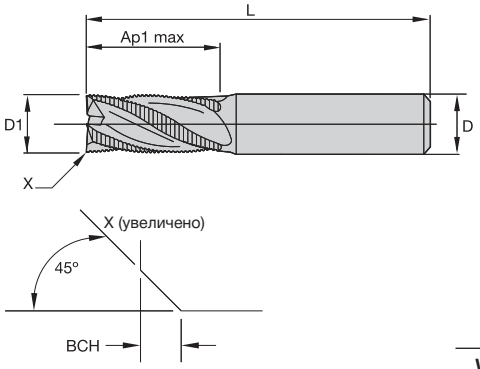

Точность изготовления

D1	допуск d11	D	допуск h6 + / -
≤ 3	-0,020/-0,080	≤ 3	0/0,006
> 3–6	-0,030/-0,105	> 3–6	0/0,008
> 6–10	-0,040/-0,130	> 6–10	0/0,009
> 10–18	-0,050/-0,160	> 10–18	0/0,011
> 18–30	-0,065/-0,195	> 18–30	0/0,013

	P				M			K			S				H		
	3	4	5	6	1	2	3	1	2	3	1	2	3	4	1	2	3
WP15PE	○	●	●	●	●	●	●	○	○	○	○	○	○	○	●	●	○

P — Сталь K — Чугун S — Жаропрочные сплавы
M — Нержавеющая сталь N — Цветные металлы H — Закаленная сталь

Рекомендации по применению приведены на стр. 30.

Серия 4U70 • Сплавы Victory

WP15PE	WP15PE	D1	D	глубина резания Ap1 max	длина L	Z U	BCH
4U7006002T	4U7006002W	6,0	6	13,00	57	4	0,30
4U7008003T	4U7008003W	8,0	8	16,00	63	4	0,40
4U7010004T	4U7010004W	10,0	10	22,00	72	4	0,50
4U7012005T	4U7012005W	12,0	12	26,00	83	4	0,60
4U7016006T	4U7016006W	16,0	16	32,00	92	6	0,60
4U7016046T	—	16,0	16	32,00	92	4	0,60
4U7020007T	4U7020007W	20,0	20	38,00	104	6	1,00
4U7020047T	—	20,0	20	38,00	104	4	1,00
4U7025008T	4U7020088W	25,0	25	45,00	121	6	1,12
4U7025048T	—	25,0	25	45,00	121	4	1,12